算数オンライン塾 6 月 12 日の問題　－容積の問題―

下図のように直方体の容器に水の入らない三角柱がはまっています。この容器を平らな床に置いて、毎分 600mL の割合で水を入れたとき、６分 45 秒でいっぱいになりました。容器の厚さは考えないものをします。このとき、次の問いに答えなさい。

（１）　三角柱の高さを求めなさい。

（２）　太線でかかれた辺を床につけたまま、この容器を静かに 45°傾けて水をこぼしてから元に戻しました。このとき水の水面の高さを求めなさい。

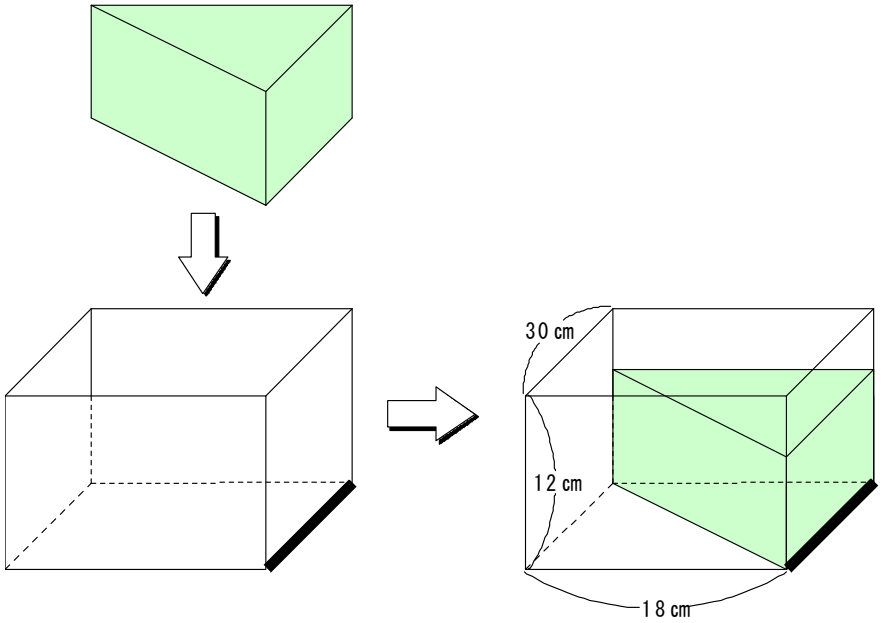

（1）（　　）cm　（2）（　　）cm